Клапан переключения

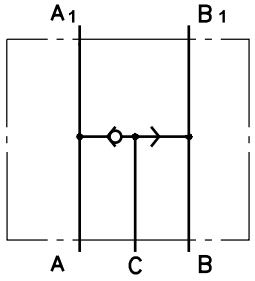

Технические характеристики

Параметры	Тип	
	KPWR	KPWS
Расход, л/мин	60	
Номинальное давление, бар	250	
Вес, кг	0,850	0,670

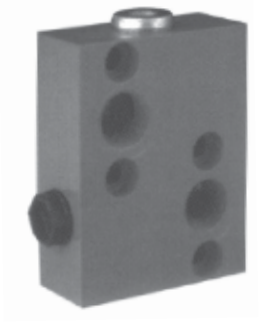

Клапан для гидромоторов типа **MP, MR, MH KPWR**

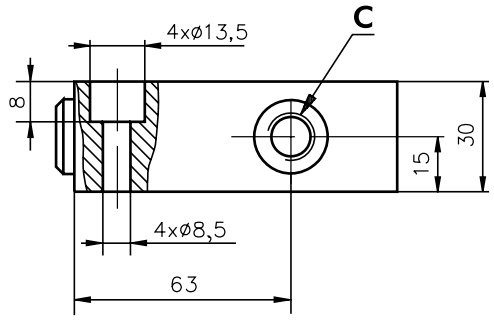

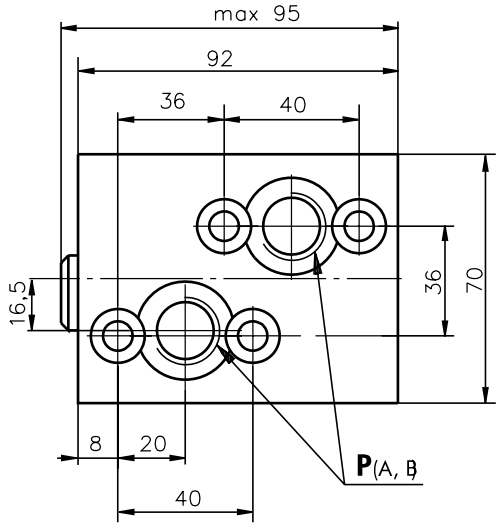

Клапан для гидромоторов типа **MSH KPWS**

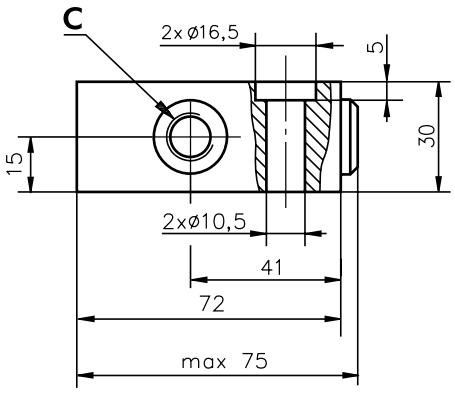

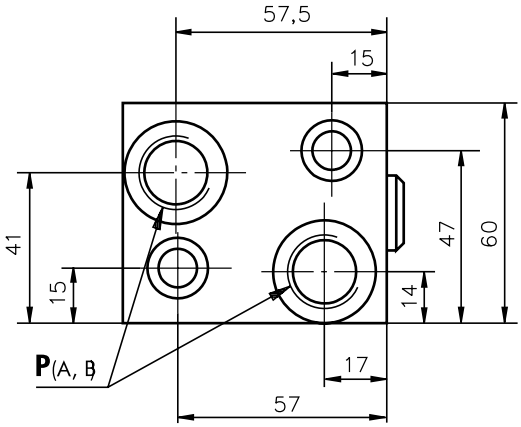

P (A, B) : G1/2 (M22x1,5), глубина 17 мм
C : G1/4 (M14x1,5), глубина 14 мм